ALEGRA AO TE

technische fiche

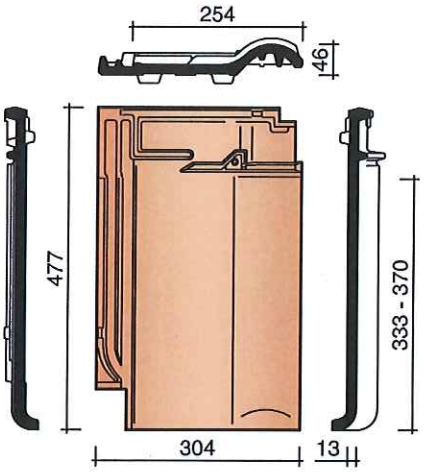

Définition:		Tuile en terre cuite à onde douce, double emboîtement latéral, simple emboîtement de tête et pureau variable.
Pente minimale avec sous-toiture		
- Fleece of Fleece Plus:		20°
- Fleece Premium:		15°, Sous réserve de prise en considération des indications reprises dans la brochure spécifique.
	±	333 - 370 mm [EN 1024]
Distance de lattage:	±	254 mm [EN 1024]
Largeur utile:	±	10,6 - 11,8
Nombre de pièces/m²:	±	4 kg
Poids par pièce:	±	42,4 - 47,2 kg
Poids par m²:	>	1200 N [EN 538]
Résistance à la flexion:	≤	0,5 cm³/cm².d [EN 539-1]
Facteur d'imperméabilité:		Ingélif [EN 539-2]
Résistance au gel:		210
Nombre de pièces par palette:		-
Nombre de pièces par petite palette:	±	905 kg
Poids par palette:	±	19,8 m² avec lattage maximal
Nombre de m² par palette:	±	17,65 m² avec lattage minimal
Pose:		A joints droits

N°	DESCRIPTION	CODE REF.
1A	FAITIERE	1200
1B	ARETIER	1200
		3100
2A	ABOUT DE FAITIERE DEBUT + FRONTON	1210
	ABOUT DE FAITIERE FIN + FRONTON	1220
2B	ABOUT D'ARETIER	1260
		3110
3	TUILE DE RIVE GAUCHE	7080
	TUILE A DOUBLE BOURRELET	8050
4	TUILE DE RIVE DROITE	7090
5	TUILE MEMBRON	8200
6	TUILE MEMBRON DE RIVE GAUCHE	7280
7	TUILE MEMBRON DE RIVE DROITE	7290
11	TUILE FAITIERE	8500
12	TUILE FAITIERE DE RIVE GAUCHE	7580
13	TUILE FAITIERE DE RIVE DROITE	7590
14	TUILE TROIS QUART	8030
16	KIT TUILE A DOUILLE + MITRON	8729
17	TUILE CHATIERE	8600
	TUILE DE PASSAGE POUR TUYAU	8958
19	JONCTION	5140
		5500
		5520
		5540
		5560
25	TUILE RACORD GAUCHE	8545
26	TUILE RACORD DROITE	8540

Vous pouvez télécharger ces informations et beaucoup d'autres, comme des cahiers de charges, sur notre site Internet: **www.koramic.com**

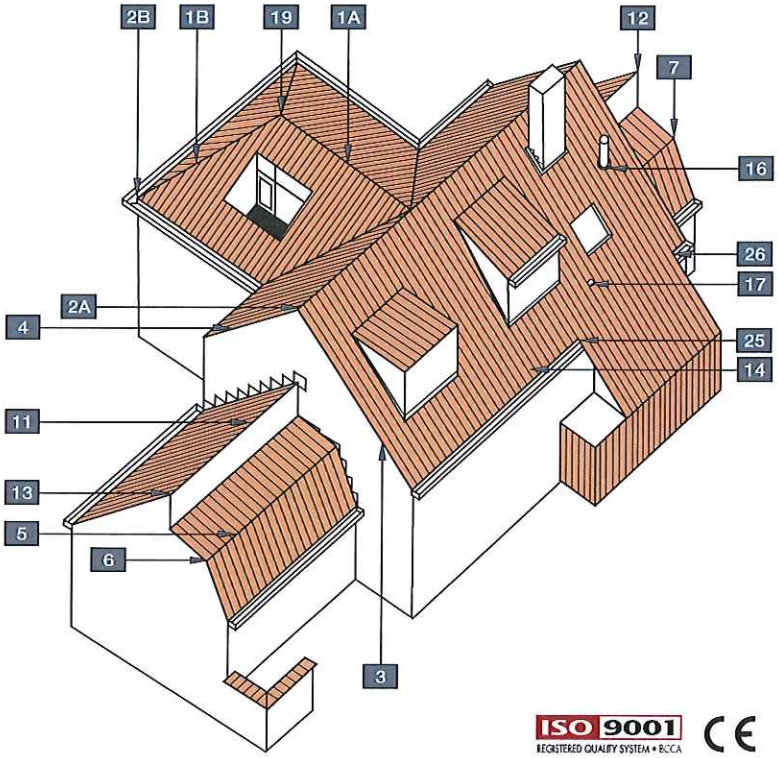

- marque de qualité BENOR et KOMO
- conforme, sur base de la EN 1304, à la norme française et allemande

ISO 9001 REGISTERED QUALITY SYSTEM • BCCA CE